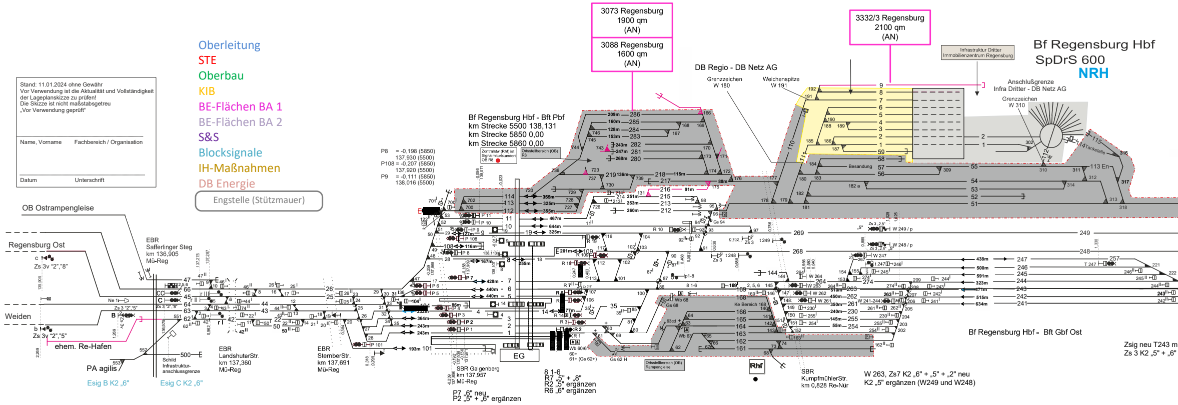

Bf Regensburg Hbf
SpDrS 600
NRH
3073 Regensburg
1900 qm
(AN)
3088 Regensburg
1600 qm
(AN)
3332/3 Regensburg
2100 qm
(AN)
Infrastruktur Dritter
Immobilienzentrum Regensburg
DB Regio - DB Netz AG
Grenzzeichen
W 180
Weichenspitze
W 191
Anschlußgrenze
Infra Dritter - DB Netz AG
Grenzzeichen
W 310
Bf Regensburg Hbf - Bft Pbf
km Strecke 5500 138,131
km Strecke 5850 0,00
km Strecke 5860 0,00
P8 = -0,198 (5850)
137,930 (5500)
P108 = -0,207 (5850)
137,920 (5500)
P9 = -0,111 (5850)
138,016 (5500)
Zentralstw (Rhf) ist Signalmittelstandort OB R8
Ortsstellbereich (OB) R8
OB Ostrampengleise
Regensburg Ost
c
Zs 3v "2","8"
Weiden
b
Zs 3v "2","5"
ehem. Re-Hafen
PA agilis
Esig B K2 „6"
Esig C K2 „6"
EBR
Safferlinger Steg
km 136,905
Mü-Reg
Schild
Infrastruktur-
anschlussgrenze
EBR
LandshuterStr.
km 137,360
Mü-Reg
EBR
SternberStr.
km 137,691
Mü-Reg
SBR Galgenberg
km 137,957
Mü-Reg
EG
Ortsstellbereich (OB)
Rampengleise
Rhf
SBR
KumpfmühlerStr.
km 0,828 Re-Nür
Bf Regensburg Hbf - Bft Gbf Ost
Besandung
Tankstelle
Ke Bereich 168
Gs 68
Wb 68
Wb 63
Gs 62 H
Wb 60/61
249
248
269
268
286
285
284
283
282
281
280
219
218
217
216
215
214
213
212
114
113
112
11
10
9
108
8
7
6
5
4
3
2
1
101
47
66
45
64
63
62
44
43
42
22
50
26
25
169
168
166
165
164
163
162
161
9
8
7
6
5
4
3
2
1
59
58
57
56
55
54
53
52
51
113 En
247
246
245
244
243
242
241
263
262
261
230
255
254
467m
644m
325m
355m
325m
355m
201m
116m
167m
255m
428m
440m
440m
440m
364m
243m
243m
193m
209m
160m
128m
153m
243m
247m
268m
136m
115m
251m
253m
260m
91m
88m
438m
500m
591m
323m
471m
515m
634m
510m
450m
350m
240m
145m
55m

Oberleitung
STE
Oberbau
KIB
BE-Flächen BA 1
BE-Flächen BA 2
S&S
Blocksignale
IH-Maßnahmen
DB Energie
Engstelle (Stützmauer)

Stand: 11.01.2024 ohne Gewähr
Vor Verwendung ist die Aktualität und Vollständigkeit der Lageplanskizze zu prüfen!
Die Skizze ist nicht maßstabsgetreu
„Vor Verwendung geprüft"

Name, Vorname Fachbereich / Organisation

Datum Unterschrift

P7 „6" neu
P2 „5" + „6" ergänzen

8 1-6
R7 „5" + „8"
R2 „5" ergänzen
R6 „6" ergänzen

W 263, Zs7 K2 „6" + „5" + „2" neu
K2 „5" ergänzen (W249 und W248)

Zsig neu T243 m
Zs 3 K2 „5" + „6"

Neubau Schaltposten Prüfening
Ca. km 3,7-3,8
KTB, BE-Fläche
Erneuerung OSE-Anlage

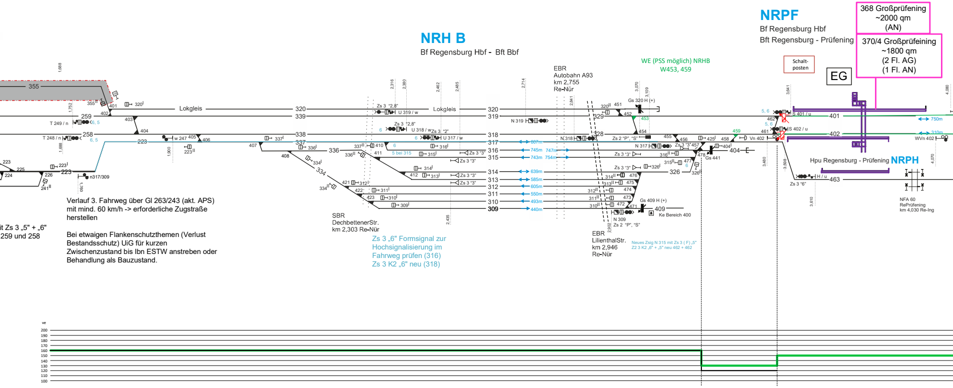

NRH B
Bf Regensburg Hbf - Bft Bbf

NRPF
Bf Regensburg Hbf
Bft Regensburg - Prüfening

368 Großprüfening
~2000 qm
(AN)

370/4 Großprüfening
~1800 qm
(2 Fl. AG)
(1 Fl. AN)

WE (PSS möglich) NRHB
W453, 459

Hpu Regensburg - Prüfening **NRPH**

Verlauf 3. Fahrweg über Gl 263/243 (akt. APS) mit mind. 60 km/h -> erforderliche Zugstraße herstellen

it Zs 3 „5" + „6"
259 und 258

Bei etwaigen Flankenschutzthemen (Verlust Bestandsschutz) UiG für kurzen Zwischenzustand bis Ibn ESTW anstreben oder Behandlung als Bauzustand.

Zs 3 „6" Formsignal zur Hochsignalisierung im Fahrweg prüfen (316)
Zs 3 K2 „6" neu (318)

Neues Zsig N 315 mit Zs 3 (F) „5"
Z2 3 K2 „6" + „5" neu 462 + 462

Schalt-
posten
EG
355
Lokgleis
320
339
338
337
336
334
326
320
319
318
317
316
315
314
313
312
311
310
309
259
258
223
401
402
404
463
EBR
Autobahn A93
km 2,755
Re-Nür
EBR
LilienthalStr.
km 2,946
Re-Nür
SBR
DechbettenerStr.
km 2,303 Re-Nür
N 319
N 318
N 317
N 309
Zs 2 "P", "S"
Gs 320 H (+)
Gs 409 H (+)
Gs 441
Ke Bereich 400
T 249 / n
T 248 / n
U 319 / w
U 318 / w
U 317 / w
S 401 / u
S 402 / u
Vn 402
WVn 402
H / u
Zs 3 "6"
Zs 3 "2,8"
Zs 3 "2"
Zs 3 "3"
807m
745m
747m
743m
754m
639m
585m
605m
550m
493m
440m
750m
310m
NFA 60
RePrüfening
km 4,030 Re-Ing
ve
200
190
180
170
160
150
140
130
120
110
100

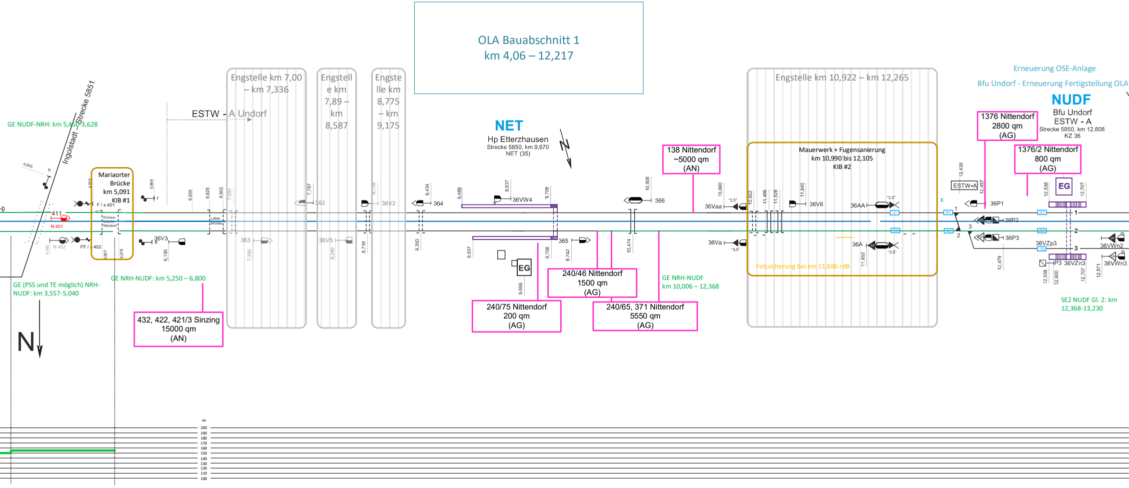
OLA Bauabschnitt 1
km 4,06 – 12,217
Engstelle km 7,00 – km 7,336
Engstelle km 7,89 – km 8,587
Engstelle km 8,775 – km 9,175
Engstelle km 10,922 – km 12,265
Erneuerung OSE-Anlage
Bfu Undorf - Erneuerung Fertigstellung OLA
NUDF
Bfu Undorf
ESTW - A
Strecke 5850, km 12,608
KZ 36
NET
Hp Etterzhausen
Strecke 5850, km 9,670
NET (35)
ESTW - A Undorf
Ingolstadt - Strecke 5851
GE NUDF-NRH: km 5,450-3,628
Mariaorter Brücke km 5,091 KIB #1
GE (PSS und TE möglich) NRH-NUDF: km 3,557-5,040
GE NRH-NUDF: km 5,250 – 6,800
432, 422, 421/3 Sinzing 15000 qm (AN)
240/75 Nittendorf 200 qm (AG)
240/46 Nittendorf 1500 qm (AG)
240/65, 371 Nittendorf 5550 qm (AG)
138 Nittendorf ~5000 qm (AN)
GE NRH-NUDF km 10,006 – 12,368
Mauerwerk + Fugensanierung km 10,990 bis 12,105 KIB #2
Felssicherung bei km 11,696 rdB
1376 Nittendorf 2800 qm (AG)
1376/2 Nittendorf 800 qm (AG)
SE2 NUDF Gl. 2: km 12,368-13,230
ESTW-A
EG
EG
N
411
N 401
N 402
F / s 401
FF / s 402
36V3
362
363
36V2
36V5
364
36VW4
365
366
36Vaa
36Va
36V6
36AA
36A
36P1
36P2
36P3
36VZp3
36VZn3
36VWn2
36VWn3
P3
1
2
3
"3,5"
4,655
4,825
5,907
5,276
5,969
6,195
6,500
6,829
6,902
7,091
7,350
7,787
8,280
8,718
8,739
9,350
9,434
9,488
9,507
9,637
9,669
9,706
9,742
10,474
10,508
10,860
10,922
11,486
11,528
11,640
11,652
12,439
12,457
12,479
12,538
12,600
12,707
12,871
200
190
180
170
160
150
140
130
120
110
100
ve

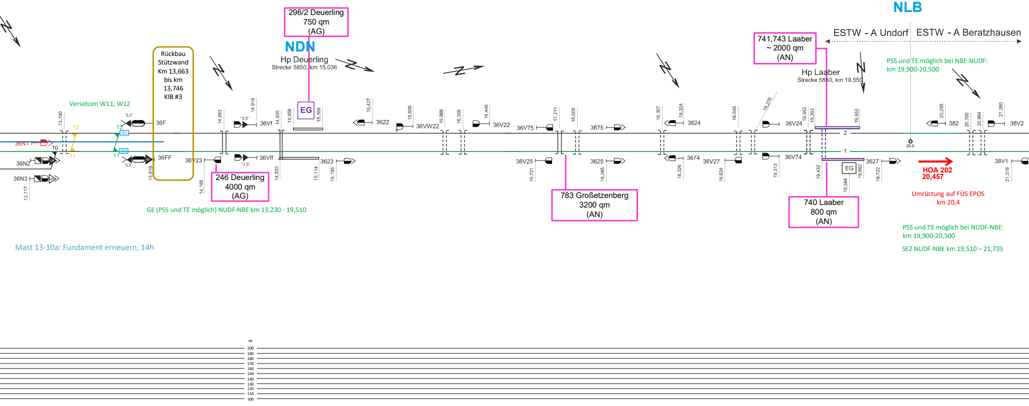
296/2 Deuerling
750 qm
(AG)
NDN
Hp Deuerling
Strecke 5850, km 15,036
EG
NLB
ESTW - A Undorf
ESTW - A Beratzhausen
741,743 Laaber
~ 2000 qm
(AN)
Hp Laaber
Strecke 5850, km 19,550
PSS und TE möglich bei NBE-NUDF:
km 19,900-20,500
Rückbau
Stützwand
Km 13,663
bis km
13,746
KIB #3
Versetzen W11, W12
13,190
12
12
"3,5"
36F
301
36N1
10
11
11
36N2
36N3
13,117
"3,5"
36FF
13,619
36V23
14,185
14,883
"3,5"
36Vf
14,918
36Vff
"3,5"
14,935
14,933
14,958
15,169
3623
15,114
15,185
15,427
3622
15,609
36VW22
15,988
16,356
16,446
36V22
36V75
17,211
18,009
3675
36V25
16,721
3625
18,085
18,307
18,324
3624
3674
18,326
36V27
18,624
18,646
19,276
36V24
36V74
19,313
19,342
19,363
19,553
2
1
19,432
EG
19,584
19,662
3627
19,722
20,0
20,295
382
20,760
20,964
21,260
38V2
38V1
21,318
246 Deuerling
4000 qm
(AG)
783 Großetzenberg
3200 qm
(AN)
740 Laaber
800 qm
(AN)
HOA 202
20,457
Umrüstung auf FÜS EPOS
km 20,4
GE (PSS und TE möglich) NUDF-NBE km 13,230 - 19,510
Mast 13-10a: Fundament erneuern, 14h
PSS und TE möglich bei NUDF-NBE:
km 19,900-20,500
SE2 NUDF-NBE km 19,510 – 21,735
ve
200
190
180
170
160
150
140
130
120
110
100

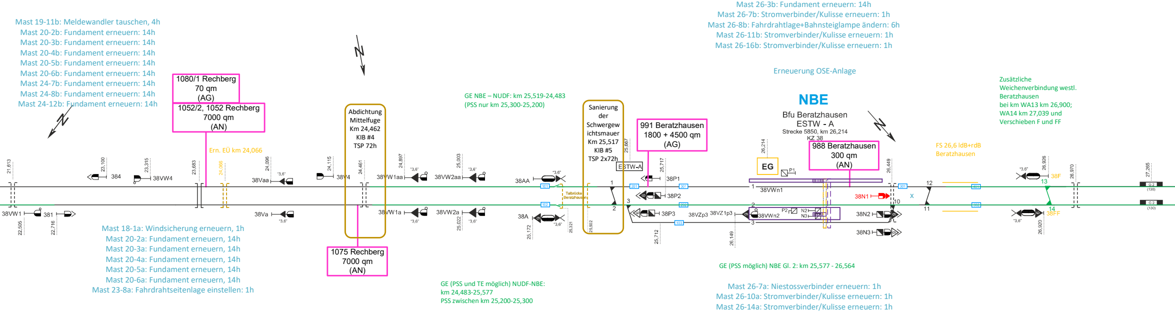

Mast 19-11b: Meldewandler tauschen, 4h
Mast 20-2b: Fundament erneuern: 14h
Mast 20-3b: Fundament erneuern: 14h
Mast 20-4b: Fundament erneuern: 14h
Mast 20-5b: Fundament erneuern: 14h
Mast 20-6b: Fundament erneuern: 14h
Mast 24-7b: Fundament erneuern: 14h
Mast 24-8b: Fundament erneuern: 14h
Mast 24-12b: Fundament erneuern: 14h

Mast 18-1a: Windsicherung erneuern, 1h
Mast 20-2a: Fundament erneuern, 14h
Mast 20-3a: Fundament erneuern, 14h
Mast 20-4a: Fundament erneuern, 14h
Mast 20-5a: Fundament erneuern, 14h
Mast 20-6a: Fundament erneuern, 14h
Mast 23-8a: Fahrdrahtseitenlage einstellen: 1h

GE NBE – NUDF: km 25,519-24,483
(PSS nur km 25,300-25,200)

GE (PSS und TE möglich) NUDF-NBE:
km 24,483-25,577
PSS zwischen km 25,200-25,300

Mast 26-3b: Fundament erneuern: 14h
Mast 26-7b: Stromverbinder/Kulisse erneuern: 1h
Mast 26-8b: Fahrdrahtlage+Bahnsteiglampe ändern: 6h
Mast 26-11b: Stromverbinder/Kulisse erneuern: 1h
Mast 26-16b: Stromverbinder/Kulisse erneuern: 1h

Erneuerung OSE-Anlage

GE (PSS möglich) NBE Gl. 2: km 25,577 - 26,564

Mast 26-7a: Niestossverbinder erneuern: 1h
Mast 26-10a: Stromverbinder/Kulisse erneuern: 1h
Mast 26-14a: Stromverbinder/Kulisse erneuern: 1h

Zusätzliche
Weichenverbindung westl.
Beratzhausen
bei km WA13 km 26,900;
WA14 km 27,039 und
Verschieben F und FF

1080/1 Rechberg
70 qm
(AG)
1052/2, 1052 Rechberg
7000 qm
(AN)
Ern. EÜ km 24,066
Abdichtung
Mittelfuge
Km 24,462
KIB #4
TSP 72h
1075 Rechberg
7000 qm
(AN)
Sanierung
der
Schwergewichtsmauer
Km 25,517
KIB #5
TSP 2x72h
ESTW-A
991 Beratzhausen
1800 + 4500 qm
(AG)
NBE
Bfu Beratzhausen
ESTW - A
Strecke 5850, km 26,214
KZ 38
988 Beratzhausen
300 qm
(AN)
EG
FS 26,6 ldB+rdB
Beratzhausen
21,613
23,100
384
23,315
38VW4
23,683
24,066
24,096
38Vaa
"3,6"
24,115
38V4
24,461
24,897
38VW1aa
25,003
38VW2aa
38AA
38VW1
381
22,505
22,716
38Va
38VW1a
38VW2a
25,022
38A
25,172
25,321
101
102
Talbrücke Beratzhausen
25,502
25,667
25,717
38P1
38P2
38P3
201
202
301
103
25,712
26,149
26,214
P1
P2
N2
N3
38VZp3
38VZ1p3
38VWn1
38VWn2
26,449
38N1
38N2
38N3
X
10
11
12
13
14
401
402
38F
38FF
26,926
26,920
26,970
27,265
G 2
(130)

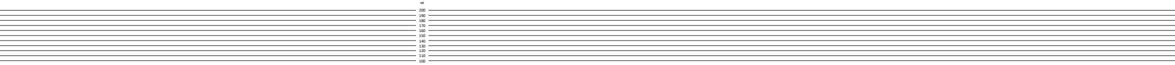

ve
200
190
180
170
160
150
140
130
120
110
100

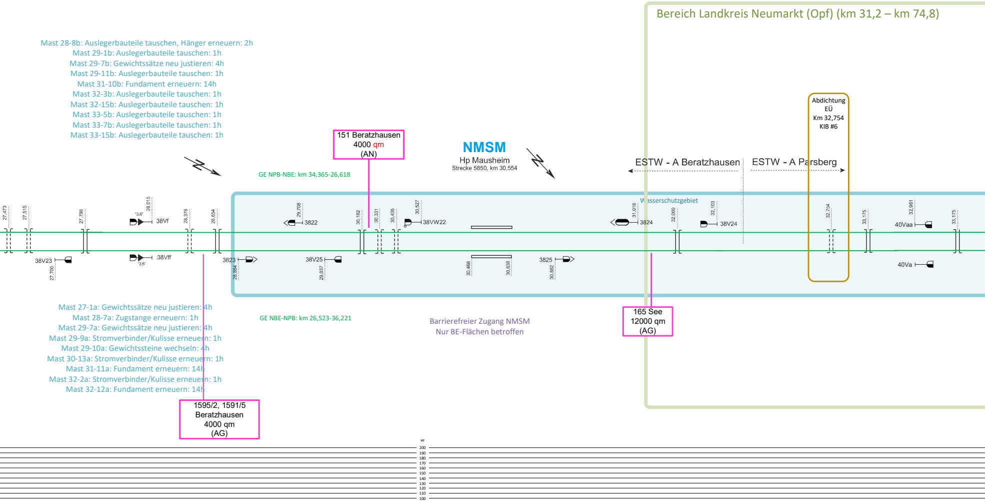
Bereich Landkreis Neumarkt (Opf) (km 31,2 – km 74,8)
151 Beratzhausen
4000 qm
(AN)
NMSM
Hp Mausheim
Strecke 5850, km 30,554
ESTW - A Beratzhausen
ESTW - A Parsberg
Abdichtung
EÜ
Km 32,754
KIB #6
GE NPB-NBE: km 34,365-26,618
GE NBE-NPB: km 26,523-36,221
Wasserschutzgebiet
27,473
27,515
27,798
28,015
"3,6"
38Vf
28,378
28,654
29,708
3822
30,182
30,331
30,405
30,527
38VW22
31,018
3824
32,069
32,103
38V24
32,754
33,175
32,961
40Vaa
33,175
38V23
27,700
"3,6"
38Vff
3823
28,884
38V25
29,837
30,468
30,638
3825
30,882
40Va
165 See
12000 qm
(AG)
Barrierefreier Zugang NMSM
Nur BE-Flächen betroffen
1595/2, 1591/5
Beratzhausen
4000 qm
(AG)
ve
200
190
180
170
160
150
140
130
120
110
100

Mast 28-8b: Auslegerbauteile tauschen, Hänger erneuern: 2h
Mast 29-1b: Auslegerbauteile tauschen: 1h
Mast 29-7b: Gewichtssätze neu justieren: 4h
Mast 29-11b: Auslegerbauteile tauschen: 1h
Mast 31-10b: Fundament erneuern: 14h
Mast 32-3b: Auslegerbauteile tauschen: 1h
Mast 32-15b: Auslegerbauteile tauschen: 1h
Mast 33-5b: Auslegerbauteile tauschen: 1h
Mast 33-7b: Auslegerbauteile tauschen: 1h
Mast 33-15b: Auslegerbauteile tauschen: 1h

Mast 27-1a: Gewichtssätze neu justieren: 4h
Mast 28-7a: Zugstange erneuern: 1h
Mast 29-7a: Gewichtssätze neu justieren: 4h
Mast 29-9a: Stromverbinder/Kulisse erneuern: 1h
Mast 29-10a: Gewichtssteine wechseln: 4h
Mast 30-13a: Stromverbinder/Kulisse erneuern: 1h
Mast 31-11a: Fundament erneuern: 14h
Mast 32-2a: Stromverbinder/Kulisse erneuern: 1h
Mast 32-12a: Fundament erneuern: 14h

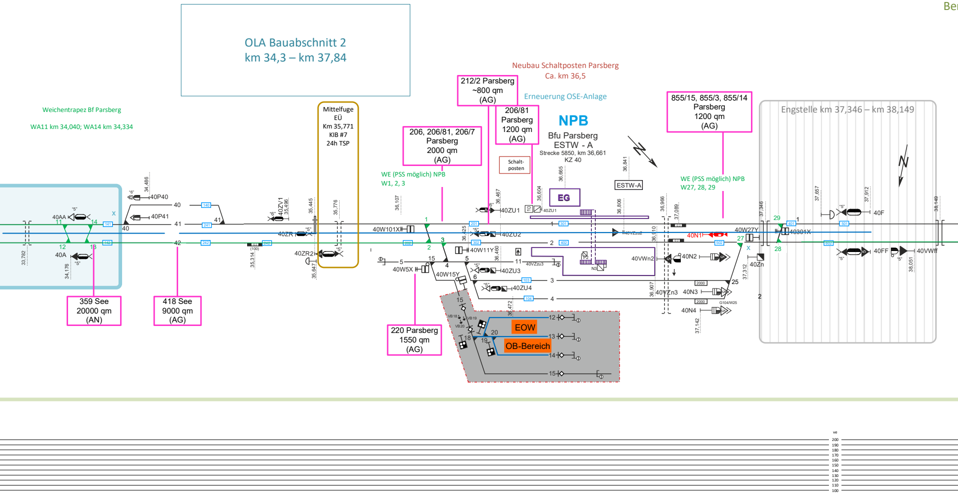
OLA Bauabschnitt 2
km 34,3 – km 37,84
Ber
Neubau Schaltposten Parsberg
Ca. km 36,5
Erneuerung OSE-Anlage
212/2 Parsberg
~800 qm
(AG)
206/81
Parsberg
1200 qm
(AG)
NPB
Bfu Parsberg
ESTW - A
Strecke 5850, km 36,661
KZ 40
855/15, 855/3, 855/14
Parsberg
1200 qm
(AG)
Engstelle km 37,346 – km 38,149
Weichentrapez Bf Parsberg
WA11 km 34,040; WA14 km 34,334
Mittelfuge
EÜ
Km 35,771
KIB #7
24h TSP
206, 206/81, 206/7
Parsberg
2000 qm
(AG)
Schalt-
posten
WE (PSS möglich) NPB
W1, 2, 3
WE (PSS möglich) NPB
W27, 28, 29
ESTW-A
EG
40AA
40A
40P40
40P41
40ZV1
40ZR1
40ZR2
40W101X
40ZU1
40ZU2
40W11Y
40ZU3
40ZU4
40W5X
40W15Y
40VWn2
40N1
40N2
40N3
40N4
40VZn3
40W27Y
40301X
40Zn
40F
40FF
40VWff
EOW
OB-Bereich
359 See
20000 qm
(AN)
418 See
9000 qm
(AG)
220 Parsberg
1550 qm
(AG)
33,782
34,176
34,486
35,196
35,314
35,445
35,647
35,776
36,107
36,125
36,460
36,467
36,472
36,604
36,665
36,806
36,841
36,907
36,910
36,966
37,089
37,142
37,312
37,346
37,657
37,912
38,051
38,149

reich Landkreis Neumarkt (Opf) (km 31,2 – km 74,8)

Vollinspektion OL NSF
-Gl. 1: 2 * 8h, SG 2
-Gl. 2/3: 3 * 8h, SG 1

Erneuerung OSE-Anlage

Mast 42-4b: Gewichtssätze neu justieren: 4h

774/64 Seubersdorf
~1000 qm
(AN)

774/51, 774/50, 774/62, 774/26,
774/58, 774/4, 695
Seubersdorf
~3600 qm
(AG)

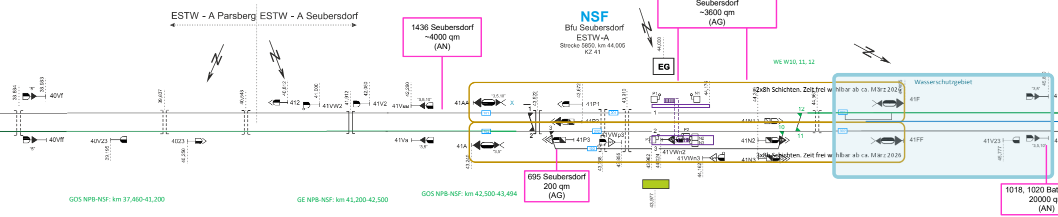

ESTW - A Parsberg
ESTW - A Seubersdorf
NSF
Bfu Seubersdorf
ESTW-A
Strecke 5850, km 44,005
KZ 41
EG
WE W10, 11, 12
Wasserschutzgebiet
38,884
38,983
40Vf
40Vff
40V23
39,195
39,837
4023
40,250
40,548
40,812
412
41,000
41VW2
41,912
42,050
41V2
42,260
41Vaa
41Va
41AA
41A
43,240
43,522
41P1
41P2
41P3
43,672
43,768
43,855
43,910
41VWp3
43,962
44,024
41VWn2
41VWn3
44,000
44,162
44,173
43,977
44,369
44,560
41N1
41N2
41N3
41F
41FF
41V23
45,777
1
2
3
10
11
12

1436 Seubersdorf
~4000 qm
(AN)

2x8h Schichten. Zeit frei wählbar ab ca. März 2026

3x8h Schichten. Zeit frei wählbar ab ca. März 2026

695 Seubersdorf
200 qm
(AG)

1018, 1020 Bat
20000 q
(AN)

GOS NPB-NSF: km 37,460-41,200

GE NPB-NSF: km 41,200-42,500

GOS NPB-NSF: km 42,500-43,494

Mast 42-1a: Gewichtssätze neu justieren: 4h
Mast 42-4a: Gewichtssteine wechseln: 4h

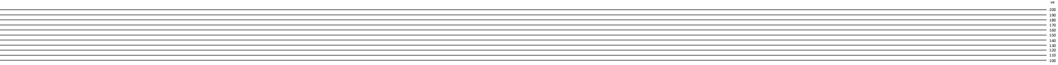

Bereich Landkreis Neumarkt (Opf) (km 31,2 – km 74,8)

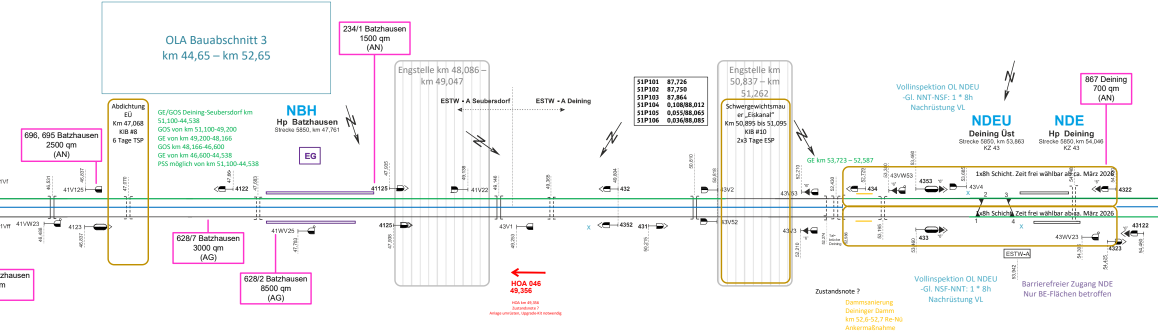

OLA Bauabschnitt 3
km 44,65 – km 52,65

696, 695 Batzhausen
2500 qm
(AN)

Abdichtung
EÜ
Km 47,068
KIB #8
6 Tage TSP

GE/GOS Deining-Seubersdorf km 51,100-44,538
GOS von km 51,100-49,200
GE von km 49,200-48,166
GOS km 48,166-46,600
GE von km 46,600-44,538
PSS möglich von km 51,100-44,538

NBH
Hp Batzhausen
Strecke 5850, km 47,761

234/1 Batzhausen
1500 qm
(AN)

628/7 Batzhausen
3000 qm
(AG)

628/2 Batzhausen
8500 qm
(AG)

Engstelle km 48,086 – km 49,047

ESTW - A Seubersdorf **ESTW - A Deining**

HOA 046
49,356

HOA km 49,356
Zustandsnote ?
Anlage umrüsten, Upgrade-Kit notwendig

51P101	**87,726**
51P102	**87,750**
51P103	**87,864**
51P104	**0,108/88,012**
51P105	**0,055/88,065**
51P106	**0,036/88,085**

Engstelle km 50,837 – km 51,262

Schwergewichtsmauer „Eiskanal“
Km 50,895 bis 51,095
KIB #10
2x3 Tage ESP

GE km 53,723 – 52,587

Zustandsnote ?

Dammsanierung
Deininger Damm
km 52,6-52,7 Re-Nü
Ankermaßnahme

Vollinspektion OL NDEU
-Gl. NNT-NSF: 1 * 8h
Nachrüstung VL

NDEU
Deining Üst
Strecke 5850, km 53,863
KZ 43

NDE
Hp Deining
Strecke 5850, km 54,046
KZ 43

867 Deining
700 qm
(AN)

1x8h Schicht. Zeit frei wählbar ab ca. März 2026

1x8h Schicht. Zeit frei wählbar ab ca. März 2026

Vollinspektion OL NDEU
-Gl. NSF-NNT: 1 * 8h
Nachrüstung VL

Barrierefreier Zugang NDE
Nur BE-Flächen betroffen

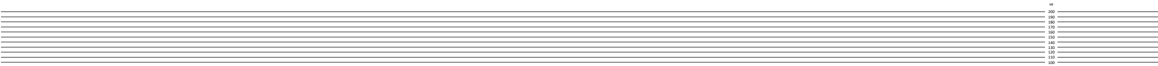

OLA Bauabschnitt 4
km 54,42 – km 63,66

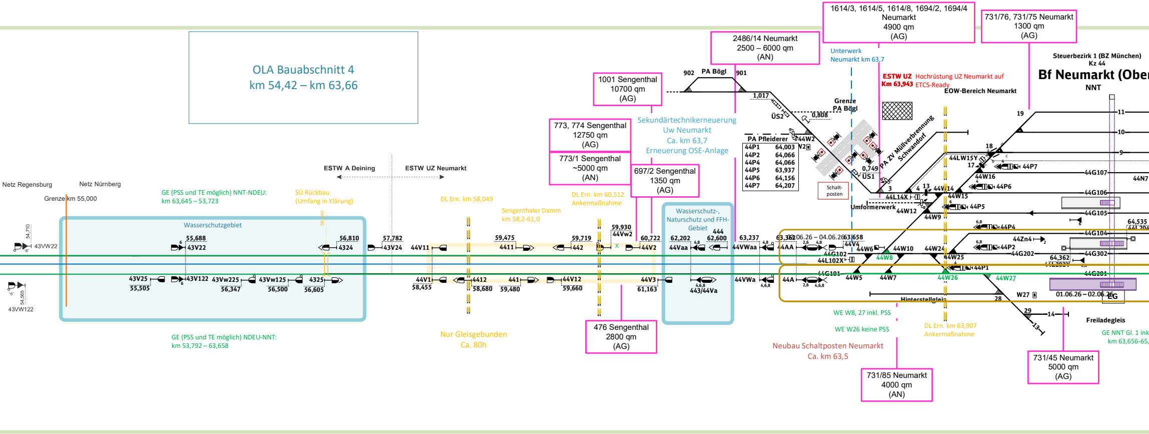

1614/3, 1614/5, 1614/8, 1694/2, 1694/4 Neumarkt
4900 qm
(AG)

731/76, 731/75 Neumarkt
1300 qm
(AG)

2486/14 Neumarkt
2500 – 6000 qm
(AN)

1001 Sengenthal
10700 qm
(AG)

773, 774 Sengenthal
12750 qm
(AG)

773/1 Sengenthal
~5000 qm
(AN)

697/2 Sengenthal
1350 qm
(AG)

476 Sengenthal
2800 qm
(AG)

731/85 Neumarkt
4000 qm
(AN)

731/45 Neumarkt
5000 qm
(AG)

Sekundärtechnikerneuerung Uw Neumarkt Ca. km 63,7 Erneuerung OSE-Anlage

Unterwerk Neumarkt km 63,7

ESTW UZ Km 63,943 Hochrüstung UZ Neumarkt auf ETCS-Ready

Steuerbezirk 1 (BZ München) Kz 44

Bf Neumarkt (Ober

NNT

EOW-Bereich Neumarkt

GE (PSS und TE möglich) NNT-NDEU: km 63,645 – 53,723

GE (PSS und TE möglich) NDEU-NNT: km 53,792 – 63,658

SÜ Rückbau (Umfang in Klärung)

DL Ern. km 58,049

Sengenthaler Damm km 58,2-61,0

DL Ern. km 60,512 Ankermaßnahme

DL Ern. km 63,907 Ankermaßnahme

Nur Gleisgebunden Ca. 80h

Neubau Schaltposten Neumarkt Ca. km 63,5

WE W8, 27 inkl. PSS

WE W26 keine PSS

GE NNT Gl. 1 ink
km 63,656-65,

PA Pfleiderer	
44P1	64,003
44P2	64,066
44P4	64,066
44P5	63,937
44P6	64,156
44P7	64,207

Netz Regensburg
Netz Nürnberg
Grenze km 55,000
ESTW A Deining
ESTW UZ Neumarkt
Wasserschutzgebiet
Wasserschutz-, Naturschutz und FFH-Gebiet
43VW22
43VW122
54,710
54,565
55,688
43V22
43V25
55,505
43V122
43Vw225
56,347
43Vw125
56,500
4325
56,605
56,810
4324
57,782
43V24
44V11
44V1
58,455
4412
58,680
441
59,480
59,475
4411
59,719
442
44V12
59,660
59,930
44Vw2
60,722
44V2
44V3
61,163
62,202
44Vaa
62,600
444
443/44Va
63,237
44VWaa
44VWa
63,362
44AA
44A
63,658
44V4
01.06.26 – 04.06.26
44G102
44L102X
44G101
44W5
44W6
44W7
44W8
44W9
44W10
44W12
44W14
44W15
44W16
44W24
44W25
44W26
44W27
44LW15Y
44L14X
Umformerwerk
PA Bögl
902
901
1,017
ÜS2
0,808
Grenze PA Bögl
44W2
0,749
ÜS1
Schalt-posten
PA ZV Müllverbrennung Schwandorf
44P1
44P2
44P4
44P5
44P6
44P7
44Zn4
44G202
44G302
44G201
44G104
44G105
44G106
44G107
44N7
64,362
64,535
19
18
17
11
10
9
3
4
13
28
29
14
W27
01.06.26 – 02.06.26
EG
Hinterstellgleis
Freiladegleis

rpf)

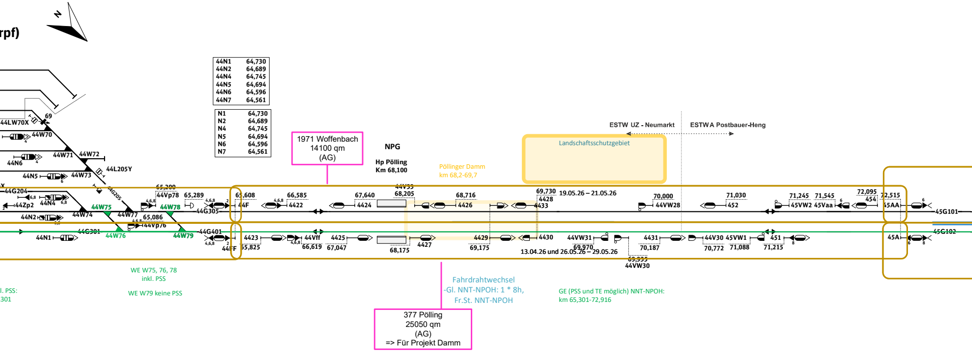

44N1	64,730
44N2	64,689
44N4	64,745
44N5	64,694
44N6	64,596
44N7	64,561

N1	64,730
N2	64,689
N4	64,745
N5	64,694
N6	64,596
N7	64,561

1971 Woffenbach
14100 qm
(AG)

377 Pölling
25050 qm
(AG)
=> Für Projekt Damm

N
69
44LW70X
44W70
44N6
44W71
44W72
44L205Y
44N5
44W73
44G204
44Zp2
44N4
44G205
44W74
44W75
44W77
44N2
44G301
44N1
44W76
65,200
44Vp78
65,289
44W78
44G305
65,086
44Vp76
44W79
44G401
65,608
44F
44FF
65,825
66,585
4422
4423
44Vff
66,619
4425
67,047
67,640
4424
44V33
68,205
68,175
4427
NPG
Hp Pölling
Km 68,100
Pöllinger Damm
km 68,2-69,7
68,716
4426
4429
69,175
69,730
4428
4433
4430
19.05.26 – 21.05.26
13.04.26 und 26.05.26 – 29.05.26
Landschaftsschutzgebiet
ESTW UZ - Neumarkt
ESTW A Postbauer-Heng
70,000
44VW28
44VW31
69,970
69,935
44VW30
4431
70,187
71,030
452
44V30
70,772
45VW1
71,088
451
71,215
71,245
45VW2
71,545
45Vaa
72,095
454
72,515
45AA
45A
45G101
45G102
WE W75, 76, 78
inkl. PSS
WE W79 keine PSS
l. PSS:
301
Fahrdrahtwechsel
-Gl. NNT-NPOH: 1 * 8h,
Fr.St. NNT-NPOH
GE (PSS und TE möglich) NNT-NPOH:
km 65,301-72,916

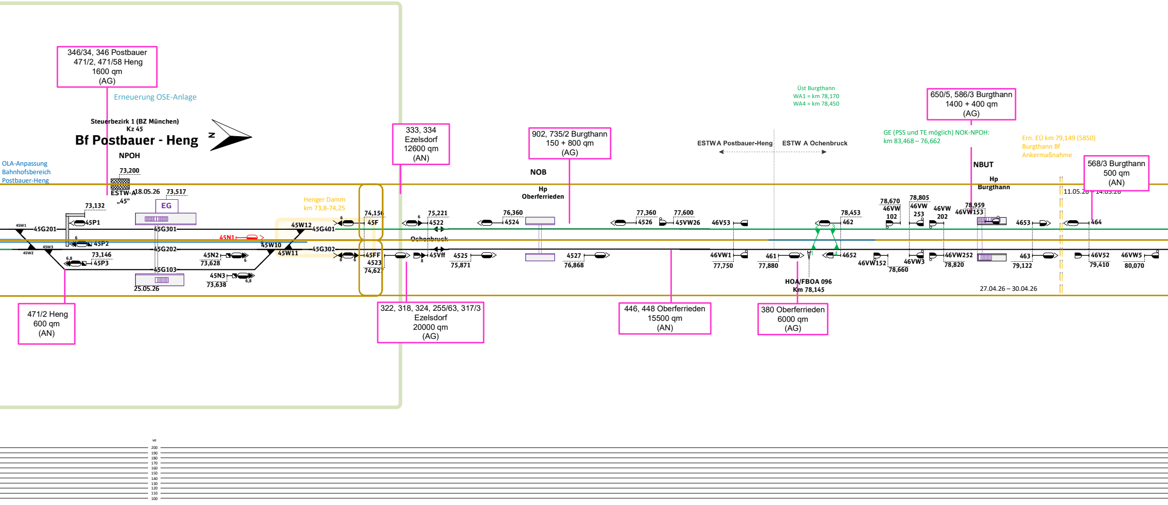
346/34, 346 Postbauer
471/2, 471/58 Heng
1600 qm
(AG)
Erneuerung OSE-Anlage
Steuerbezirk 1 (BZ München)
Kz 45
Bf Postbauer - Heng
N
NPOH
OLA-Anpassung
Bahnhofsbereich
Postbauer-Heng
73,200
ESTW-A
„45"
18.05.26
73,517
EG
73,132
45P1
45W1
45G201
45G301
6
45P2
45N1
45W3
45W2
45G202
73,146
6,8
45P3
45G103
25.05.26
45N2
73,628
6
45N3
73,638
6,8
Henger Damm
km 73,8-74,25
45W12
45G401
45W10
45W11
45G302
6
74,156
45F
45FF
8
6
4523
74,627
333, 334
Ezelsdorf
12600 qm
(AN)
6
75,221
4522
Ochenbruck
8
45Vff
4525
75,871
902, 735/2 Burgthann
150 + 800 qm
(AG)
NOB
Hp
Oberferrieden
76,360
4524
4527
76,868
77,360
4526
77,600
45VW26
46V53
46VW1
77,750
Üst Burgthann
WA1 = km 78,170
WA4 = km 78,450
ESTW A Postbauer-Heng
ESTW A Ochenbruck
461
77,880
1
2
3
4
78,453
462
4652
HOA/FBOA 096
Km 78,145
GE (PSS und TE möglich) NOK-NPOH:
km 83,468 – 76,662
78,670
46VW
102
46VW152
78,660
78,805
46VW
253
46VW3
46VW
202
46VW252
78,820
650/5, 586/3 Burgthann
1400 + 400 qm
(AG)
NBUT
Hp
Burgthann
78,959
46VW153
4653
463
79,122
Ern. EÜ km 79,149 (5850)
Burgthann Bf
Ankermaßnahme
11.05.26 – 14.05.26
27.04.26 – 30.04.26
568/3 Burgthann
500 qm
(AN)
464
46V52
79,410
46VW5
80,070
471/2 Heng
600 qm
(AN)
322, 318, 324, 255/63, 317/3
Ezelsdorf
20000 qm
(AG)
446, 448 Oberferrieden
15500 qm
(AN)
380 Oberferrieden
6000 qm
(AG)
ve
200
190
180
170
160
150
140
130
120
110
100

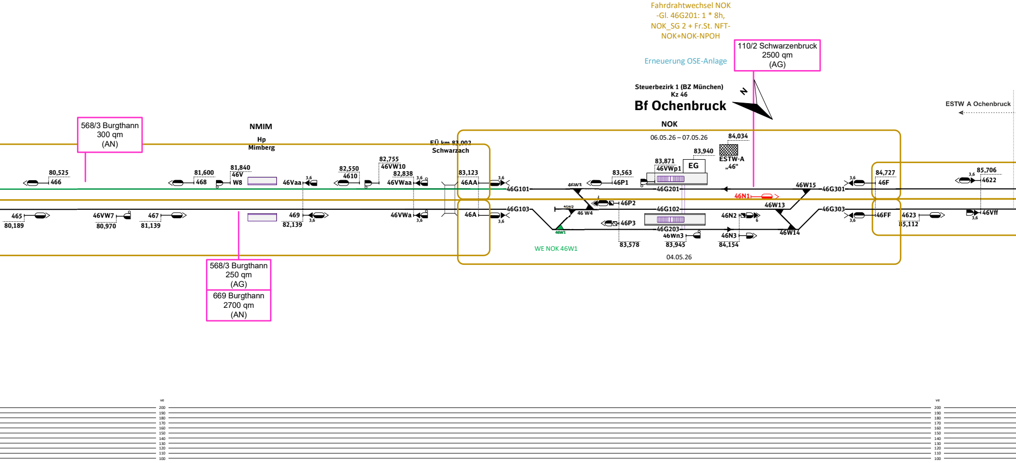
Fahrdrahtwechsel NOK
-Gl. 46G201: 1 * 8h,
NOK_SG 2 + Fr.St. NFT-
NOK+NOK-NPOH
Erneuerung OSE-Anlage
110/2 Schwarzenbruck
2500 qm
(AG)
Steuerbezirk 1 (BZ München)
Kz 46
Bf Ochenbruck
N
ESTW A Ochenbruck
NOK
06.05.26 – 07.05.26
04.05.26
WE NOK 46W1
NMIM
Hp
Mimberg
EÜ km 83,002
Schwarzach
568/3 Burgthann
300 qm
(AN)
568/3 Burgthann
250 qm
(AG)
669 Burgthann
2700 qm
(AN)
80,525
466
81,600
468
81,840
46V
W8
46Vaa
82,550
4610
82,755
46VW10
82,838
46VWaa
83,123
46AA
46A
3,6
465
80,189
46VW7
80,970
467
81,139
469
82,139
46VWa
46G101
46G103
46W3
46 W4
46W2
46W1
83,563
46P1
46P2
46P3
83,578
83,871
46VWp1
EG
83,940
84,034
ESTW-A
„46"
46G201
46G102
46G203
46Wn3
83,945
46N1
46N2
6
46N3
84,154
46W15
46W13
46W14
46G301
46G303
84,727
46F
46FF
4623
85,112
85,706
4622
46Vff
ve
200
190
180
170
160
150
140
130
120
110
100

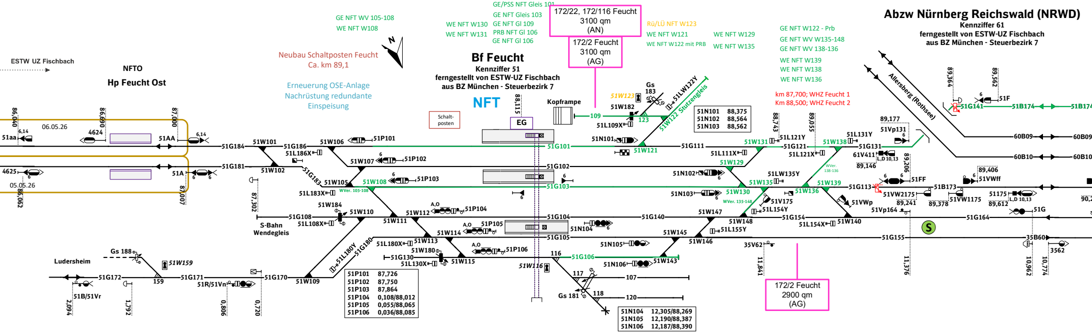
GE/PSS NFT Gleis 101
GE NFT Gleis 103
GE NFT Gl 109
PRB NFT Gl 106
GE NFT Gl 106
GE NFT WV 105-108
WE NFT W108
WE NFT W130
WE NFT W131
172/22, 172/116 Feucht
3100 qm
(AN)
172/2 Feucht
3100 qm
(AG)
Rü/LÜ NFT W123
WE NFT W121
WE NFT W122 mit PRB
WE NFT W129
WE NFT W135
GE NFT W122 - Prb
GE NFT WV W135-148
GE NFT WV 138-136
WE NFT W139
WE NFT W138
WE NFT W136
Abzw Nürnberg Reichswald (NRWD)
Kennziffer 61
ferngestellt von ESTW-UZ Fischbach
aus BZ München - Steuerbezirk 7
N
Neubau Schaltposten Feucht
Ca. km 89,1
ESTW UZ Fischbach
NFTO
Hp Feucht Ost
Erneuerung OSE-Anlage
Nachrüstung redundante
Einspeisung
Bf Feucht
Kennziffer 51
ferngestellt von ESTW-UZ Fischbach
aus BZ München - Steuerbezirk 7
NFT
Schalt-
posten
EG
88,115
Kopframpe
Gs
183
51W123
51W182
51LW122Y
51W122 Stutzengleis
109
123
51L109X
km 87,700; WHZ Feucht 1
Km 88,500; WHZ Feucht 2
Allersberg (Rothsee)
89,364
89,562
51F
51G141
51B174
51B174
86,040
86,690
87,000
06.05.26
6,14
6,14
51aa
4624
51AA
51G184
51W101
51G186
51L186X
51W106
51P101
51N101
51G101
51W121
51G111
51W131
51L121Y
51G121
51W138
51L131Y
51G131
88,743
89,055
89,177
51Vp131
60B09
60B09
60B10
60B10
61V411
L,D 10,13
89,146
89,206
4625
51A
05.05.26
86,062
87,007
51G181
51W102
51W107
51P102
51G102
51L111X
51W129
51N102
51L121X
51G183
51W105
51W108
WVer. 105-108
51P103
51L183X
51G103
51LW135Y
51W135
51W139
51G113
WVer. 138-136
51FF
51B173
89,406
51VWff
51N103
51W130
WVer. 135-148
51W136
51V175
51VWp
51VW2175
89,241
89,378
51VW1175
51175
L,D 10,13
89,612
90,2
87,302
51W184
S-Bahn
Wendegleis
51G108
51L108X
51W110
51W111
51W112
A,O
51P104
51G104
51G140
51W147
51L154Y
51W148
51G154
51L154X
51W140
51Vp164
51G164
51G
51W114
A,O
51P105
51N104
51W145
51L155Y
51G105
51W146
51G155
35V62
35B60
3562
51L180X
51W113
51W180
A,O
51P106
51G130
51L130X
51W115
116
51G106
51N105
51N106
51W143
51W116
117
107
118
120
Gs 181
51L180Y
51G180
Gs 188
51W159
Ludersheim
51G172
159
51G171
51R/51Vn
51G170
51W109
51B/51Vr
2,094
1,792
0,806
0,720
11,841
11,376
10,962
10,774
172/2 Feucht
2900 qm
(AG)
S

51N101	88,375
51N102	88,564
51N103	88,562

51P101	87,726
51P102	87,750
51P103	87,864
51P104	0,108/88,012
51P105	0,055/88,065
51P106	0,036/88,085

51N104	12,305/88,269
51N105	12,190/88,387
51N106	12,187/88,390

Oberleitung
STE
Oberbau
KIB
BE-Flächen GU 1
BE-Flächen GU2
S&S
Blocksignale
IH-Maßnahmen
DB Energie

Engstelle (Stützmauer)

GE Abzw. NRWD-NFT: km 90,559-89,125

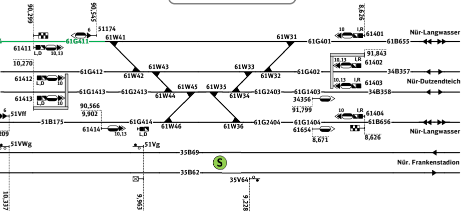
90,299
90,545
6
51174
61W41
61G411
61411
L,D
10,13
10,270
61G412
61W42
61W43
61412
L,D
10
61413
L,D
10
61G1413
61G2413
61W44
61W45
61W35
61W34
6
51Vff
90,566
9,902
51B175
61414
10,13
61G414
L,D
61W46
61W36
209
51VWg
51Vg
35B69
S
35B62
35V64
10,337
9,963
9,228
61W31
61W33
61W32
61G401
10
I,R
61401
8,626
61B655
Nür-Langwasser
91,843
10,13
I,R
61402
61G402
34B357
10,13
I,R
61403
Nür-Dutzendteich
61G2403
61G1403
34B358
34356
91,799
10
I,R
61404
61G2404
61G1404
61B656
61654
8,671
8,626
Nür-Langwasser
Nür. Frankenstadion

S-Bahn-Str. Nür. Frankenstadion - Feucht

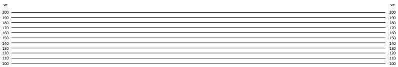Kennziffer 35 - ferngestellt von ESTW-UZ Fischbach
aus BZ München - Steuerbezirk 7